TECHNISCHE ZEICHNUNG

TECHNICAL DRAWING I DESSIN TECHNIQUE I DIBUJO TECNICO

www.**adamhall**.com

3412

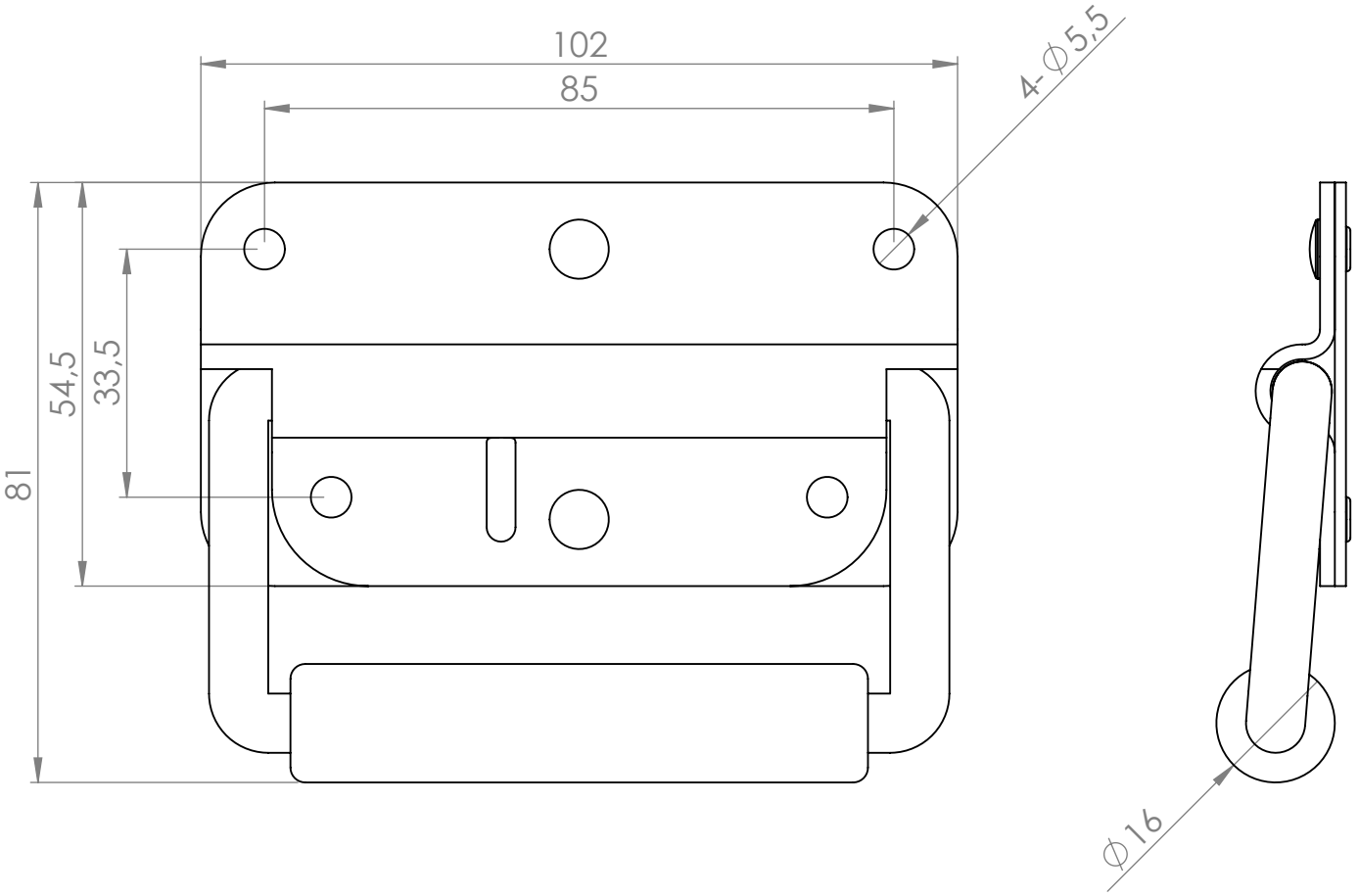

Adam Hall GmbH · Daimlerstr. 9 · 61267 Neu-Anspach · Germany
Tel. (+49) 60 81 / 94 19 0 · Fax (+49) 60 81 / 94 19 1000 · e-mail: mail@adamhall.com